第153回東信高等学校総合体育大会ソフトテニス競技
平成25年5月12日（日）
上田市古戦場テニスコート

個人戦（女子）

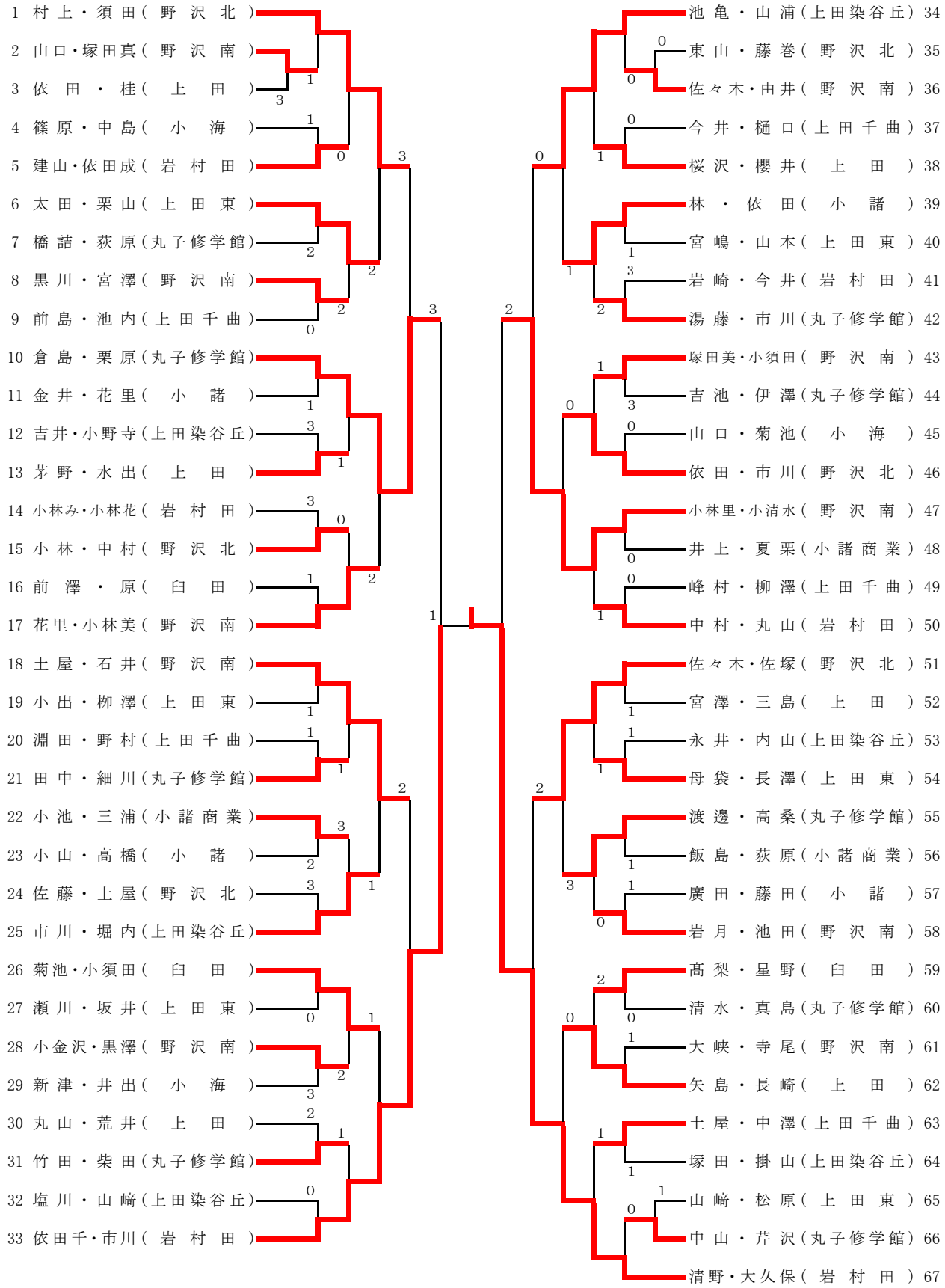

《3位決定戦》

[10] 倉島・栗原（丸子修学館） 1 小林里・小清水（野沢南）[47]