個人戦男子

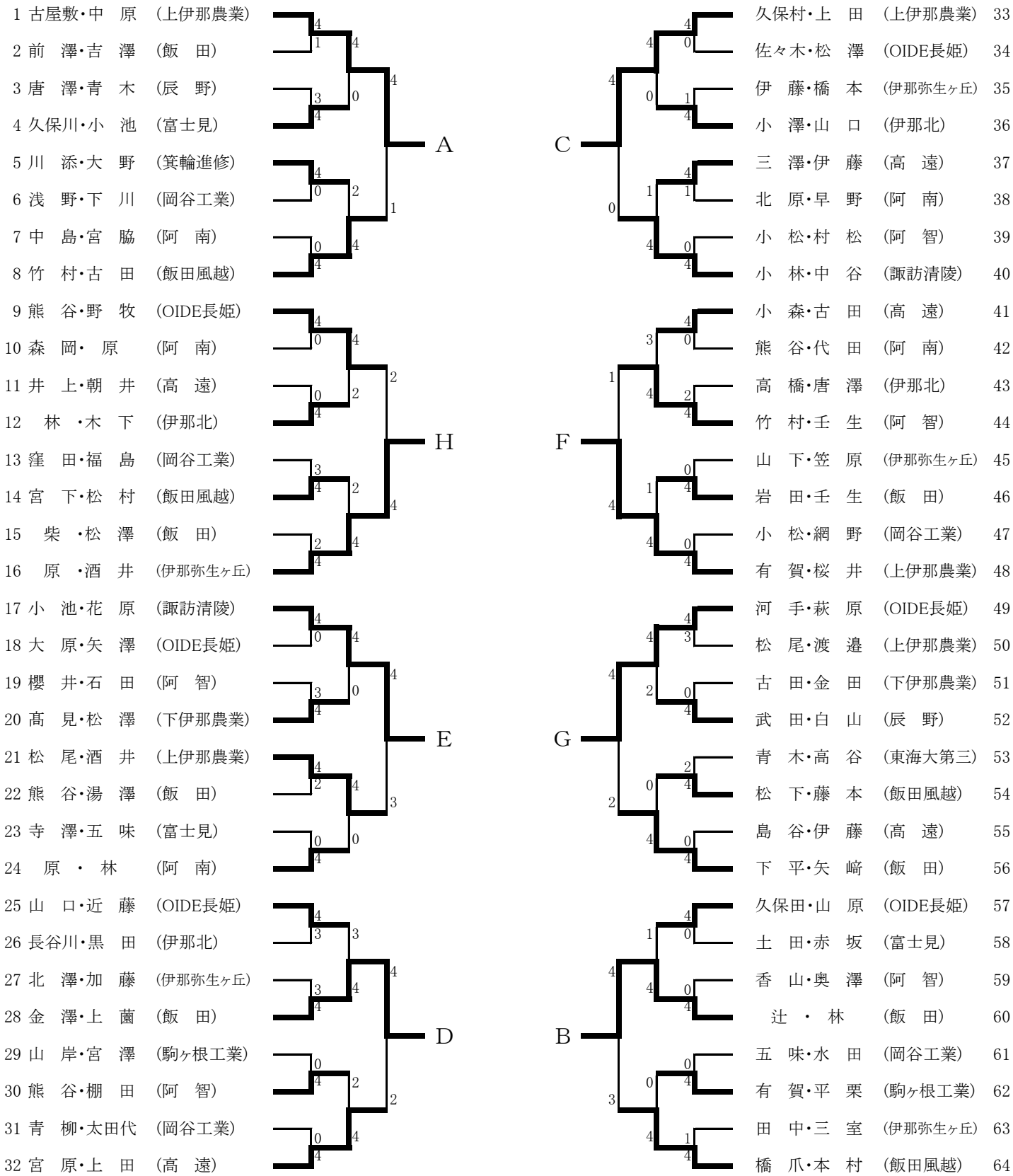
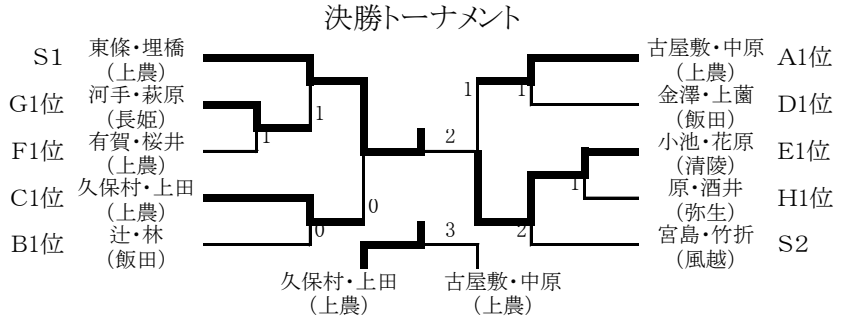
決勝トーナメント