長野県高等学校選抜ソフトテニス大会　北信予選会結果

2013/11/9　長野運動公園テニスコート
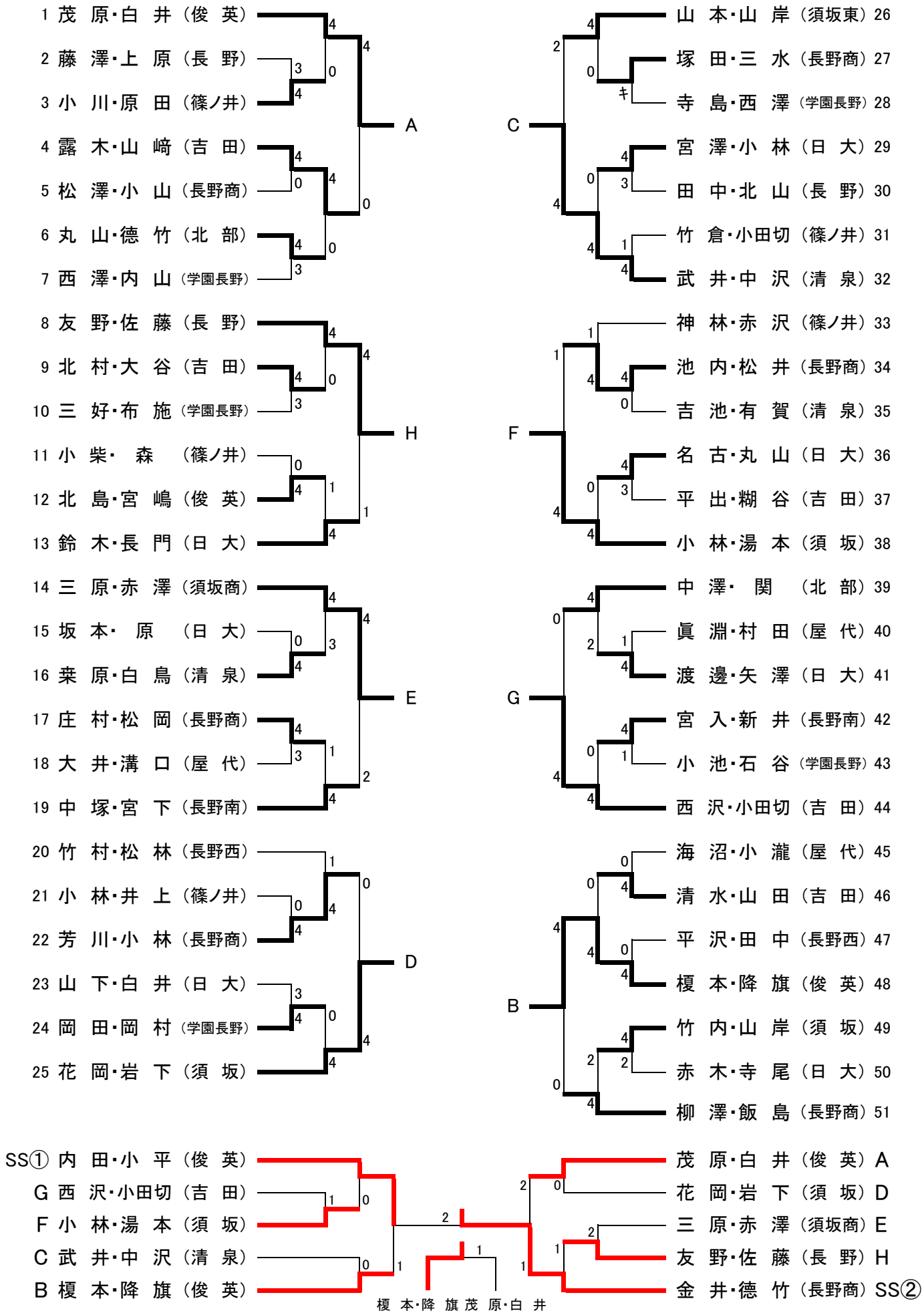
女子の部