少年女子の部

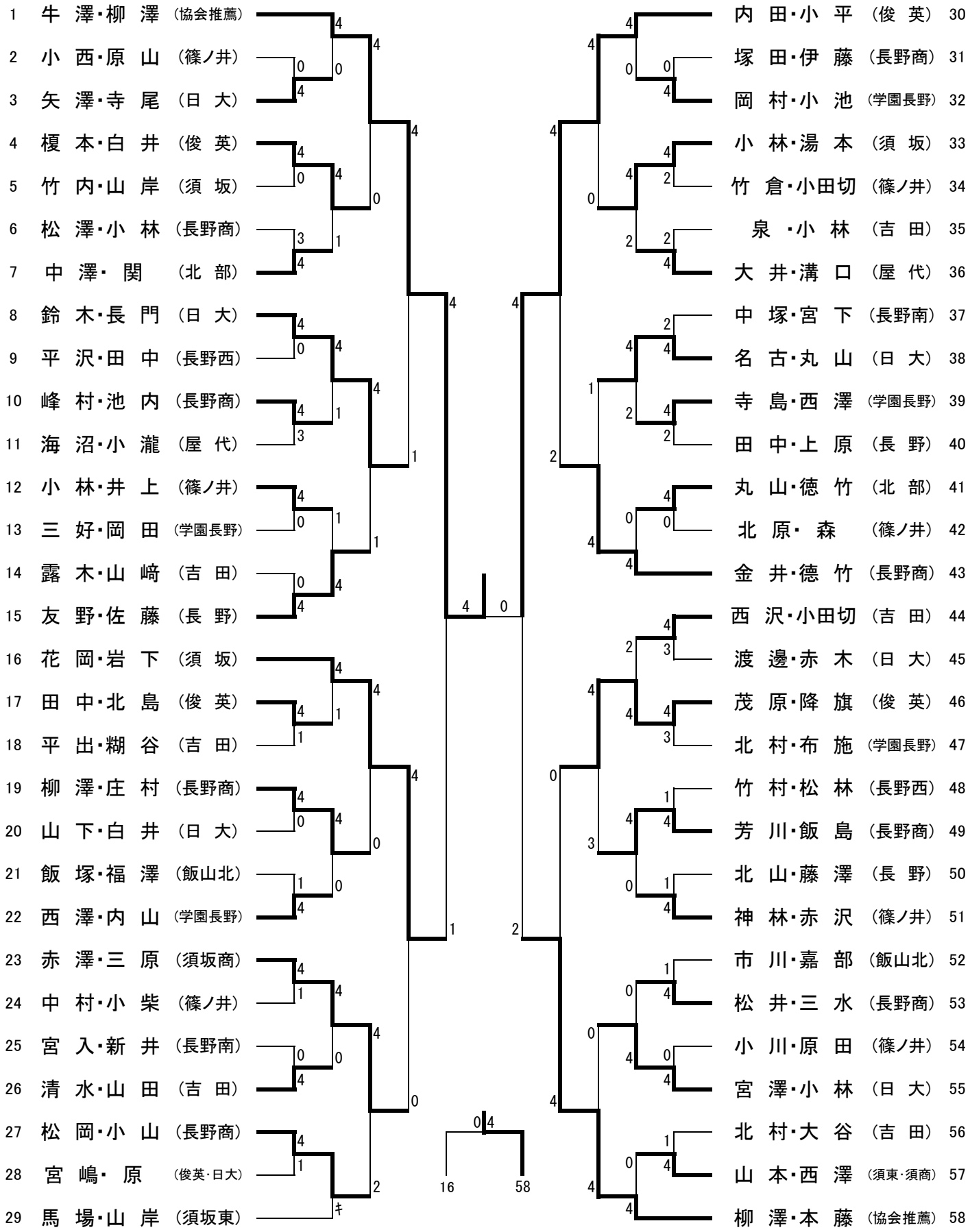
1 牛 澤・柳 澤 (協会推薦)
2 小 西・原 山 (篠ノ井)
3 矢 澤・寺 尾 (日 大)
4 榎 本・白 井 (俊 英)
5 竹 内・山 岸 (須 坂)
6 松 澤・小 林 (長野商)
7 中 澤・ 関 (北 部)
8 鈴 木・長 門 (日 大)
9 平 沢・田 中 (長野西)
10 峰 村・池 内 (長野商)
11 海 沼・小 瀧 (屋 代)
12 小 林・井 上 (篠ノ井)
13 三 好・岡 田 (学園長野)
14 露 木・山 﨑 (吉 田)
15 友 野・佐 藤 (長 野)
16 花 岡・岩 下 (須 坂)
17 田 中・北 島 (俊 英)
18 平 出・糊 谷 (吉 田)
19 柳 澤・庄 村 (長野商)
20 山 下・白 井 (日 大)
21 飯 塚・福 澤 (飯山北)
22 西 澤・内 山 (学園長野)
23 赤 澤・三 原 (須坂商)
24 中 村・小 柴 (篠ノ井)
25 宮 入・新 井 (長野南)
26 清 水・山 田 (吉 田)
27 松 岡・小 山 (長野商)
28 宮 嶋・ 原 (俊英・日大)
29 馬 場・山 岸 (須坂東)
内 田・小 平 (俊 英) 30
塚 田・伊 藤 (長野商) 31
岡 村・小 池 (学園長野) 32
小 林・湯 本 (須 坂) 33
竹 倉・小田切 (篠ノ井) 34
泉 ・小 林 (吉 田) 35
大 井・溝 口 (屋 代) 36
中 塚・宮 下 (長野南) 37
名 古・丸 山 (日 大) 38
寺 島・西 澤 (学園長野) 39
田 中・上 原 (長 野) 40
丸 山・徳 竹 (北 部) 41
北 原・ 森 (篠ノ井) 42
金 井・徳 竹 (長野商) 43
西 沢・小田切 (吉 田) 44
渡 邊・赤 木 (日 大) 45
茂 原・降 旗 (俊 英) 46
北 村・布 施 (学園長野) 47
竹 村・松 林 (長野西) 48
芳 川・飯 島 (長野商) 49
北 山・藤 澤 (長 野) 50
神 林・赤 沢 (篠ノ井) 51
市 川・嘉 部 (飯山北) 52
松 井・三 水 (長野商) 53
小 川・原 田 (篠ノ井) 54
宮 澤・小 林 (日 大) 55
北 村・大 谷 (吉 田) 56
山 本・西 澤 (須東・須商) 57
柳 澤・本 藤 (協会推薦) 58
16
58