少年男子の部

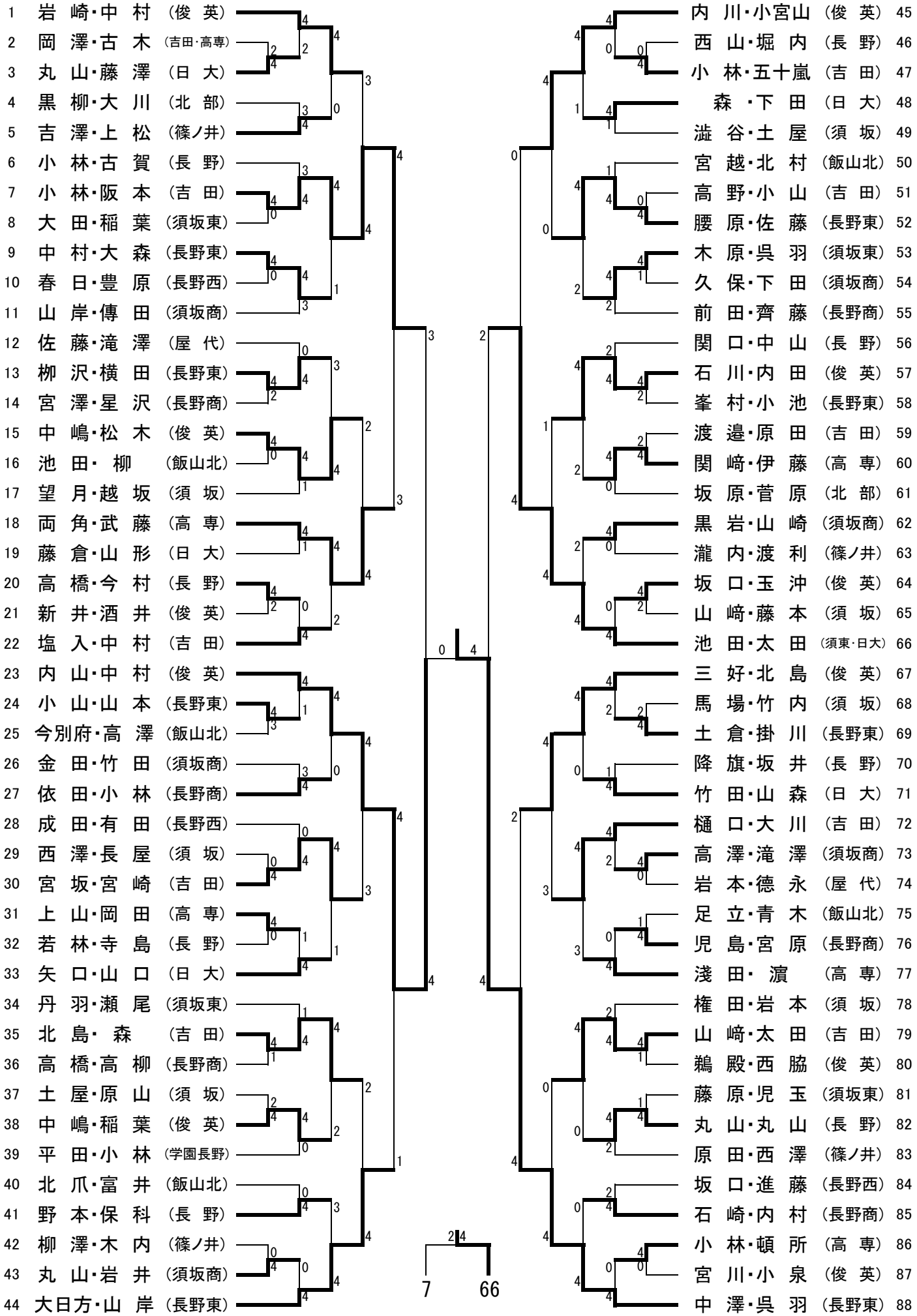
1 岩崎・中村 (俊英)
2 岡澤・古木 (吉田・高専)
3 丸山・藤澤 (日大)
4 黒柳・大川 (北部)
5 吉澤・上松 (篠ノ井)
6 小林・古賀 (長野)
7 小林・阪本 (吉田)
8 大田・稲葉 (須坂東)
9 中村・大森 (長野東)
10 春日・豊原 (長野西)
11 山岸・傳田 (須坂商)
12 佐藤・滝澤 (屋代)
13 柳沢・横田 (長野東)
14 宮澤・星沢 (長野商)
15 中嶋・松木 (俊英)
16 池田・柳 (飯山北)
17 望月・越坂 (須坂)
18 両角・武藤 (高専)
19 藤倉・山形 (日大)
20 高橋・今村 (長野)
21 新井・酒井 (俊英)
22 塩入・中村 (吉田)
23 内山・中村 (俊英)
24 小山・山本 (長野東)
25 今別府・高澤 (飯山北)
26 金田・竹田 (須坂商)
27 依田・小林 (長野商)
28 成田・有田 (長野西)
29 西澤・長屋 (須坂)
30 宮坂・宮崎 (吉田)
31 上山・岡田 (高専)
32 若林・寺島 (長野)
33 矢口・山口 (日大)
34 丹羽・瀬尾 (須坂東)
35 北島・森 (吉田)
36 高橋・高柳 (長野商)
37 土屋・原山 (須坂)
38 中嶋・稲葉 (俊英)
39 平田・小林 (学園長野)
40 北爪・富井 (飯山北)
41 野本・保科 (長野)
42 柳澤・木内 (篠ノ井)
43 丸山・岩井 (須坂商)
44 大日方・山岸 (長野東)
45 内川・小宮山 (俊英)
46 西山・堀内 (長野)
47 小林・五十嵐 (吉田)
48 森・下田 (日大)
49 澁谷・土屋 (須坂)
50 宮越・北村 (飯山北)
51 高野・小山 (吉田)
52 腰原・佐藤 (長野東)
53 木原・呉羽 (須坂東)
54 久保・下田 (須坂商)
55 前田・齊藤 (長野商)
56 関口・中山 (長野)
57 石川・内田 (俊英)
58 峯村・小池 (長野東)
59 渡邉・原田 (吉田)
60 関崎・伊藤 (高専)
61 坂原・菅原 (北部)
62 黒岩・山崎 (須坂商)
63 瀧内・渡利 (篠ノ井)
64 坂口・玉沖 (俊英)
65 山崎・藤本 (須坂)
66 池田・太田 (須東・日大)
67 三好・北島 (俊英)
68 馬場・竹内 (須坂)
69 土倉・掛川 (長野東)
70 降旗・坂井 (長野)
71 竹田・山森 (日大)
72 樋口・大川 (吉田)
73 高澤・滝澤 (須坂商)
74 岩本・徳永 (屋代)
75 足立・青木 (飯山北)
76 児島・宮原 (長野商)
77 淺田・濵 (高専)
78 権田・岩本 (須坂)
79 山崎・太田 (吉田)
80 鵜殿・西脇 (俊英)
81 藤原・児玉 (須坂東)
82 丸山・丸山 (長野)
83 原田・西澤 (篠ノ井)
84 坂口・進藤 (長野西)
85 石崎・内村 (長野商)
86 小林・頓所 (高専)
87 宮川・小泉 (俊英)
88 中澤・呉羽 (長野東)
7
66