令和8年度中信高等学校総合体育大会ソフトテニス競技
令和8年5月23日（土）～24日（日）
オムニコート　浅間温泉テニスパーク
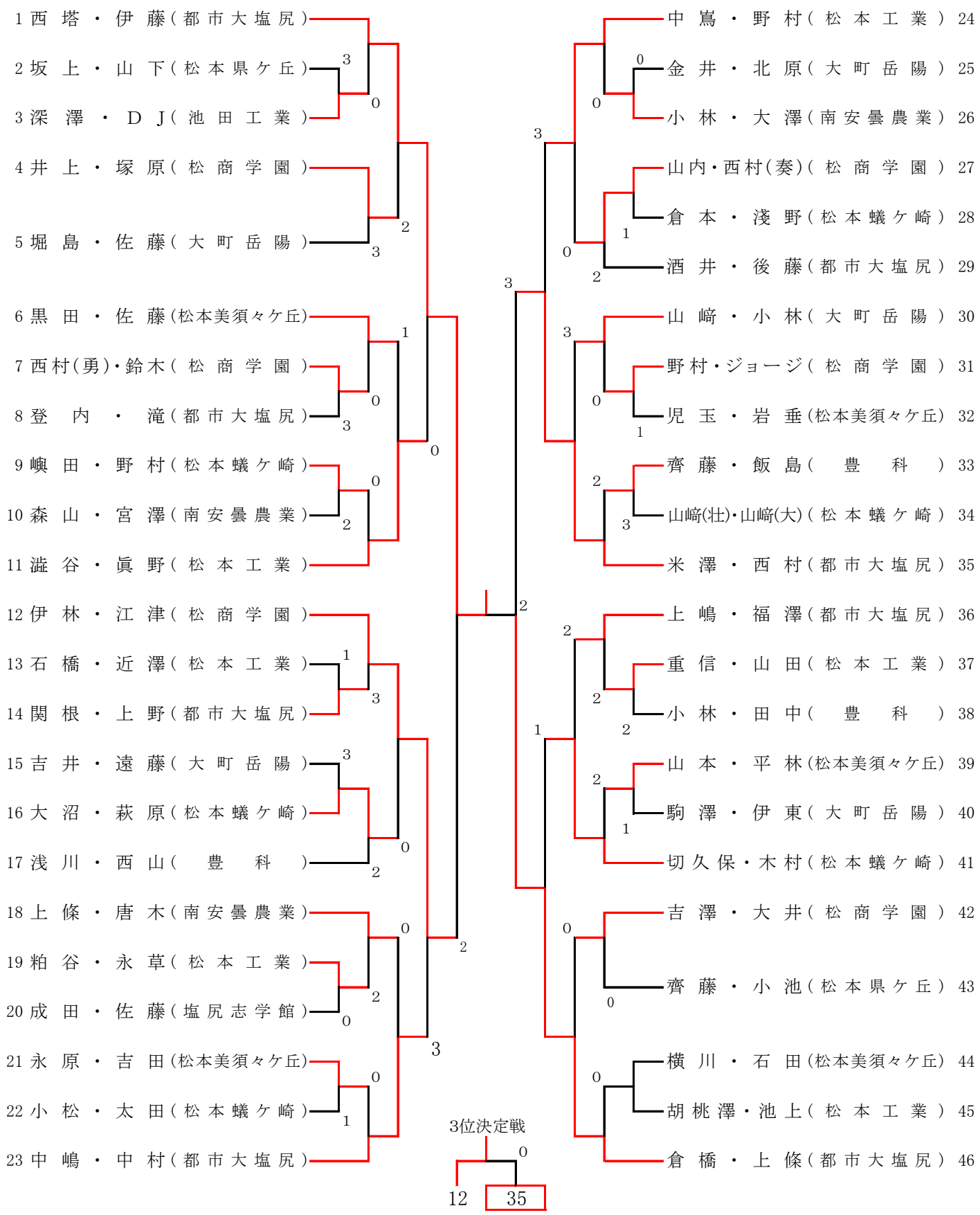
個人戦（男子）