令和7年度国スポ南信予選会
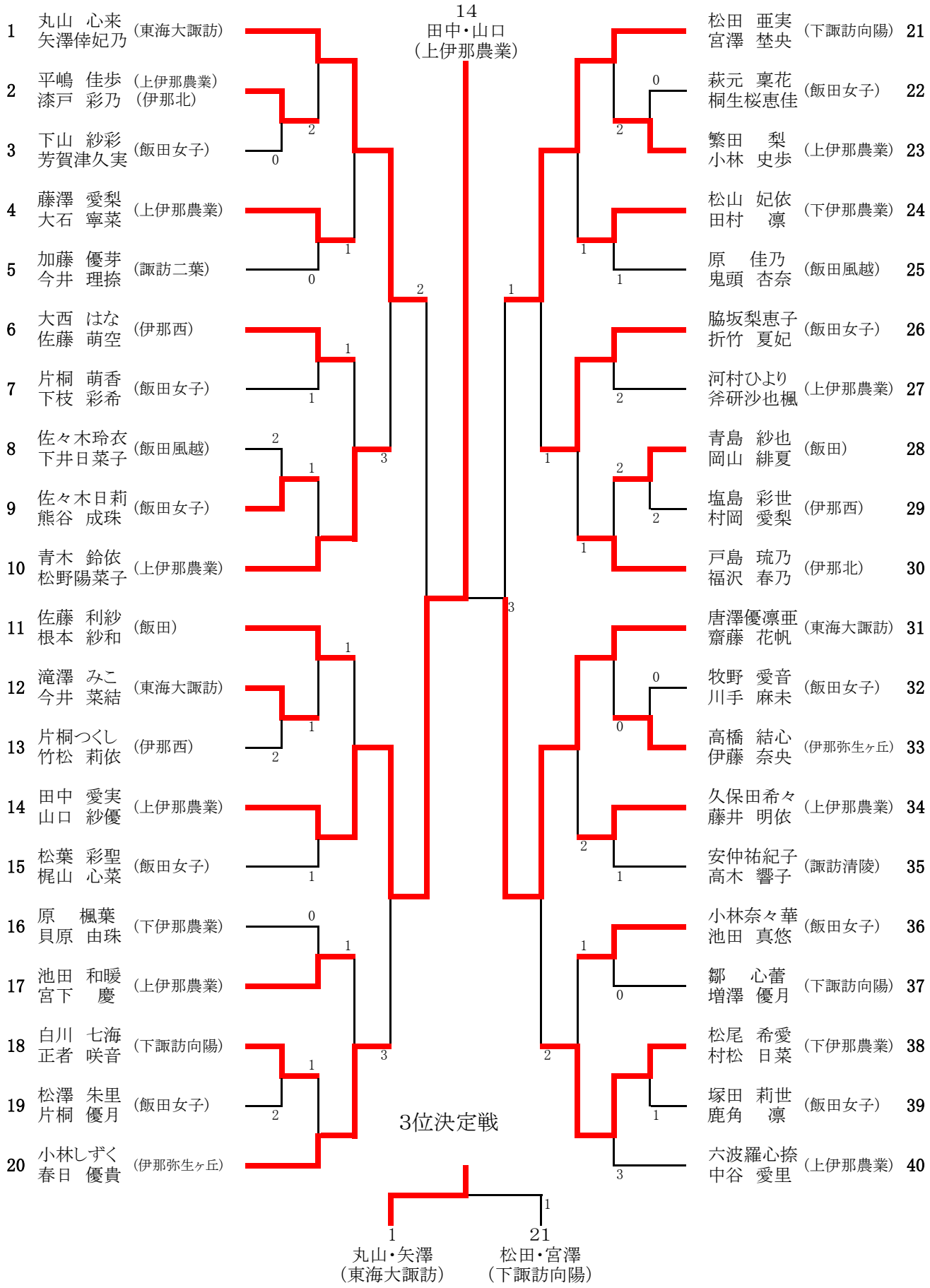
少 年 女 子