男子の部
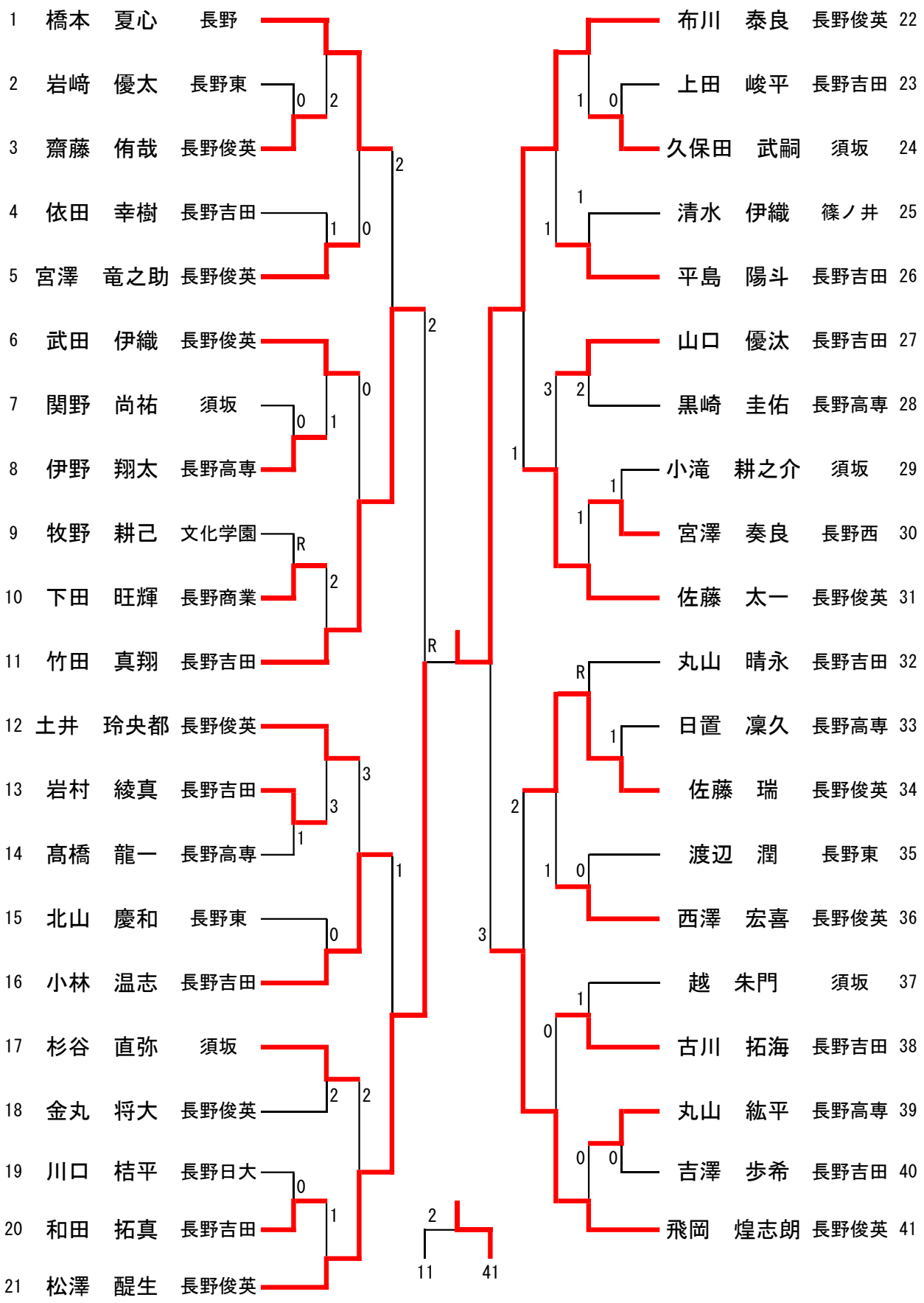
2026/2/28 13:39（終了）