令和6年度中信高等学校総合体育大会ソフトテニス競技
令和6年5月11日（土）～12日（日）
豊科南部総合公園テニスコート
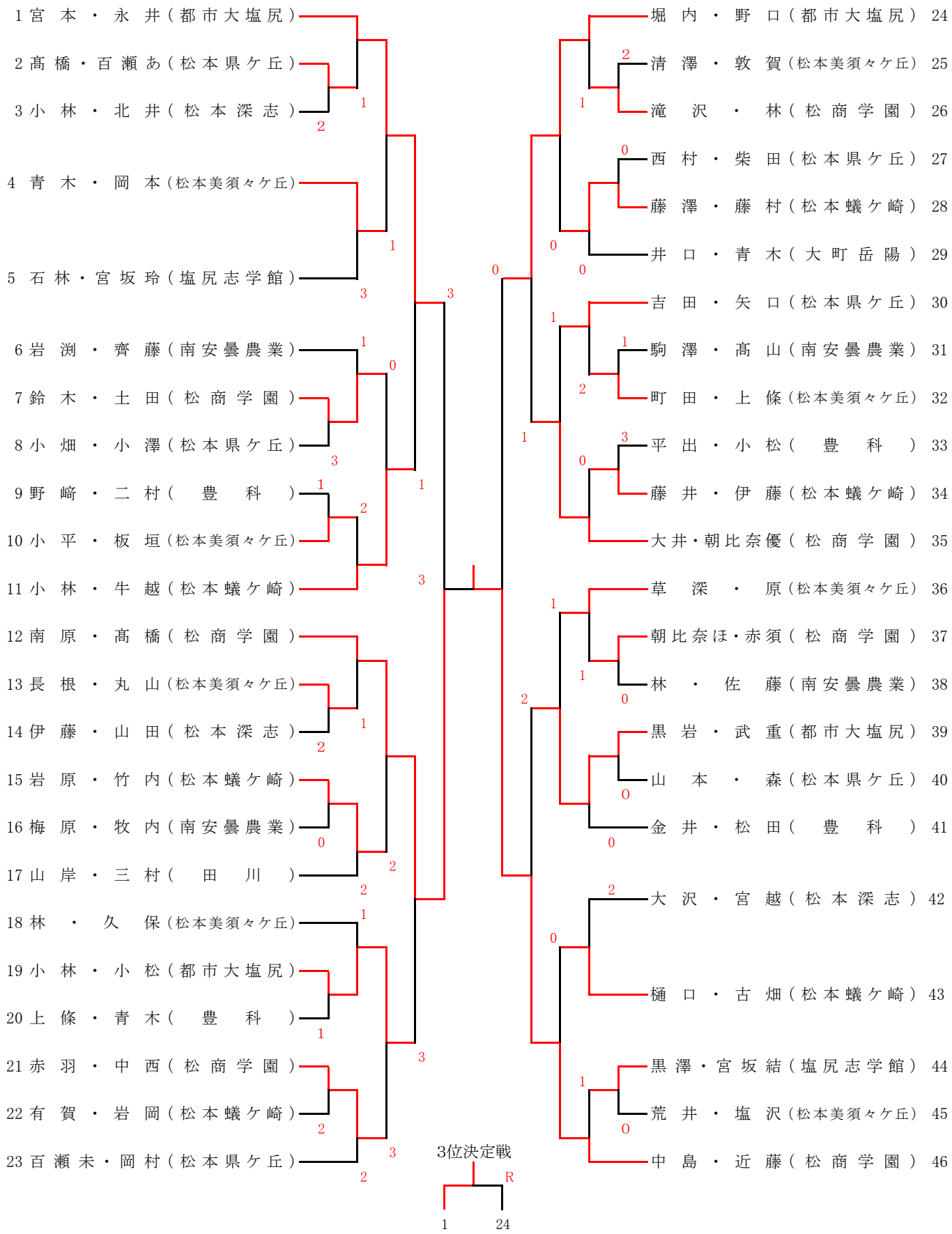
個人戦（女子）