令和6年度長野県高等学校新人体育大会ソフトテニス競技中信地区大会
令和6年9月27日（金）～28日（土）
塩尻中央スポーツ公園テニスコート
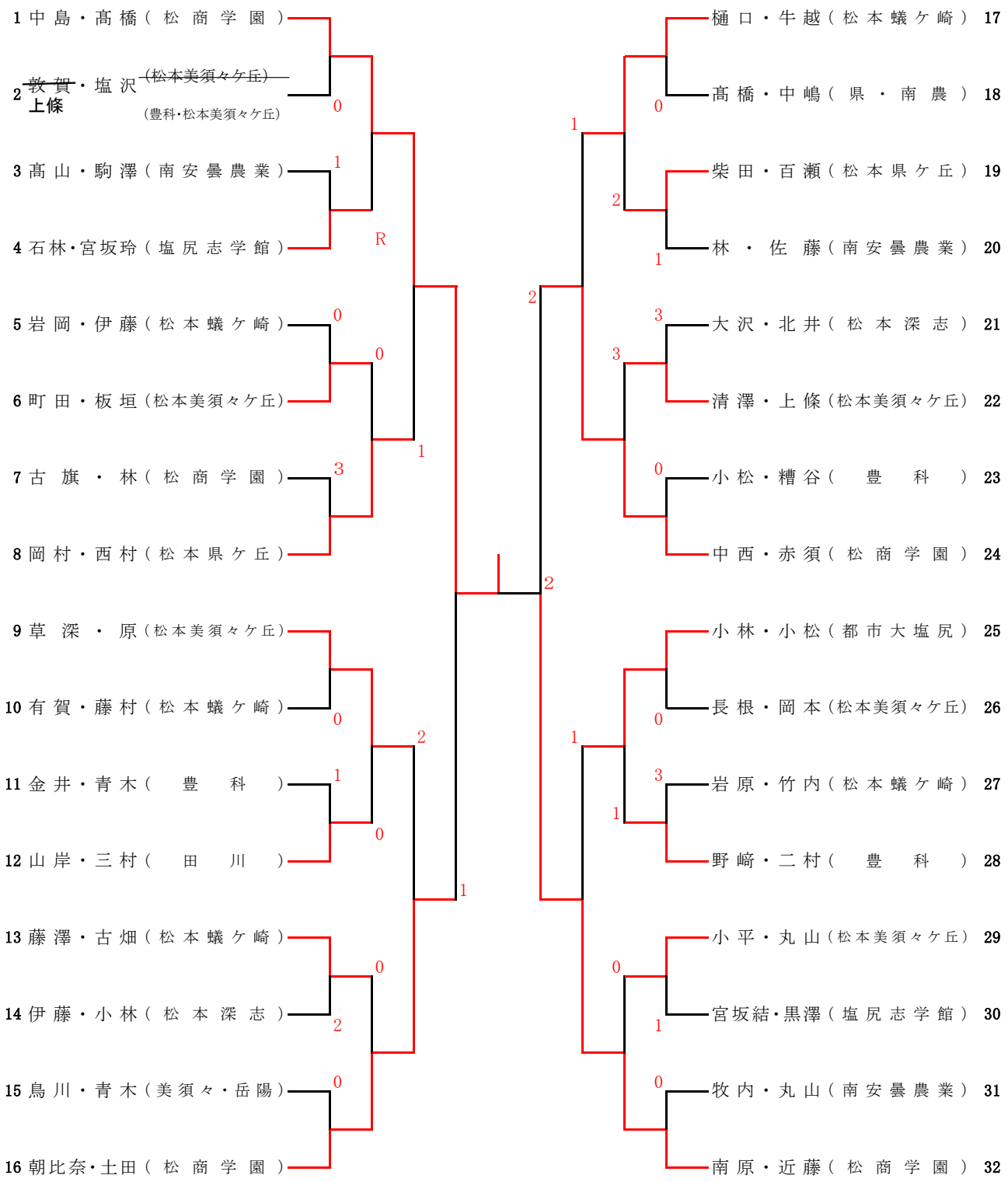
個人戦（女子）