令和3年度長野県高等学校選抜ソフトテニス大会中信予選会
令和3年11月20日（土）～21日（日）
信州スカイパークやまびこドーム

個人戦（男子）

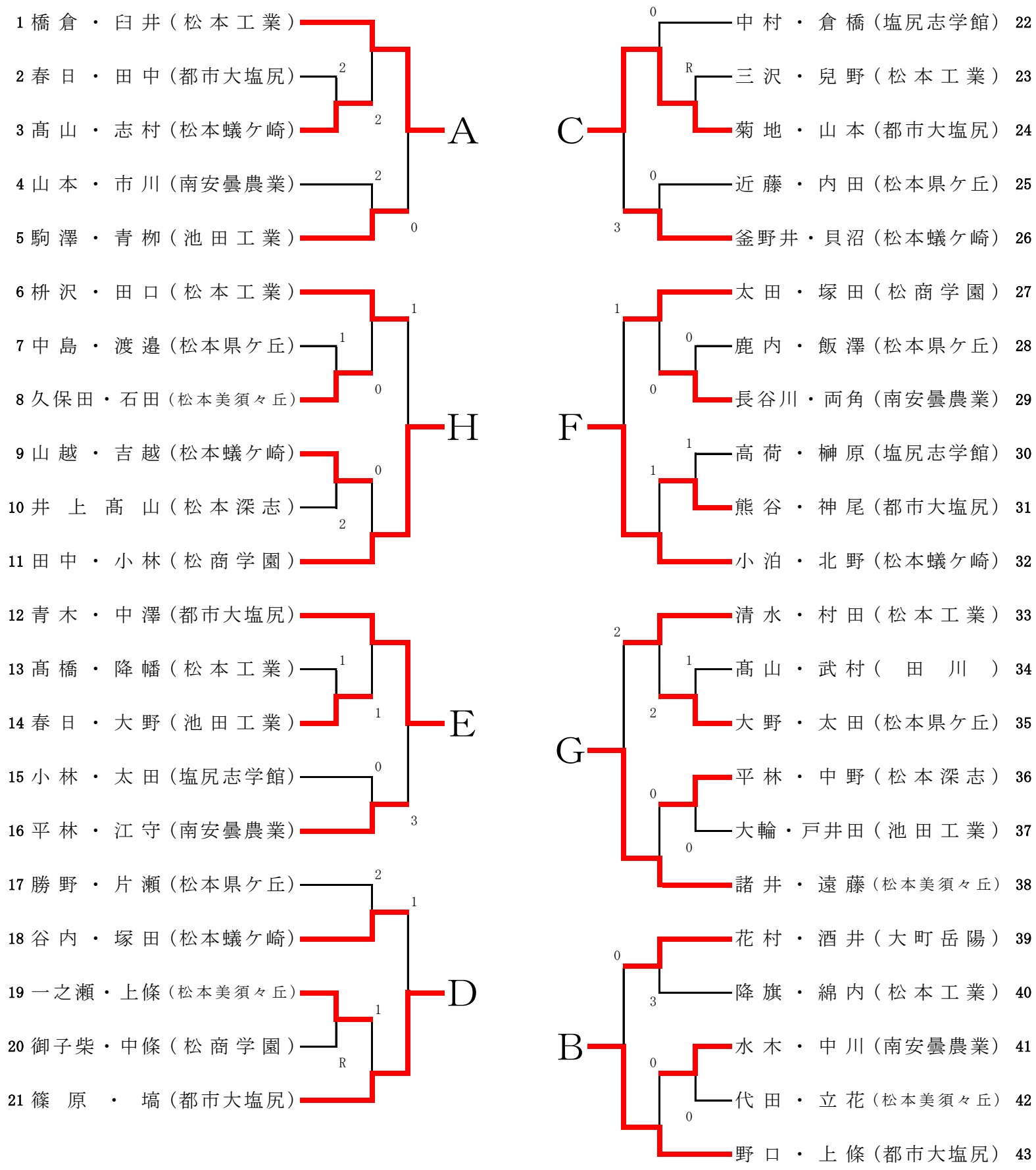
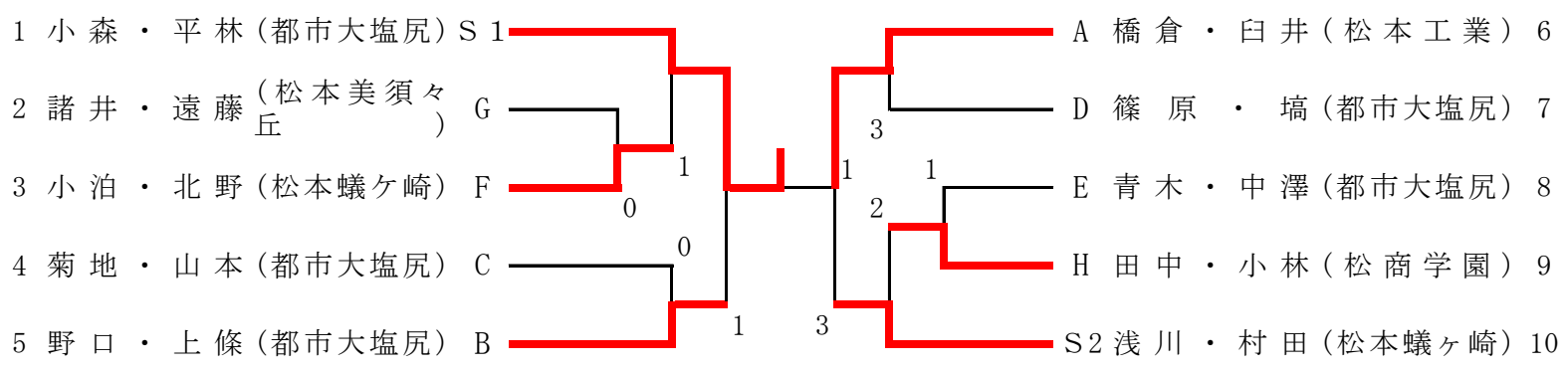
決勝トーナメント