少年　女子
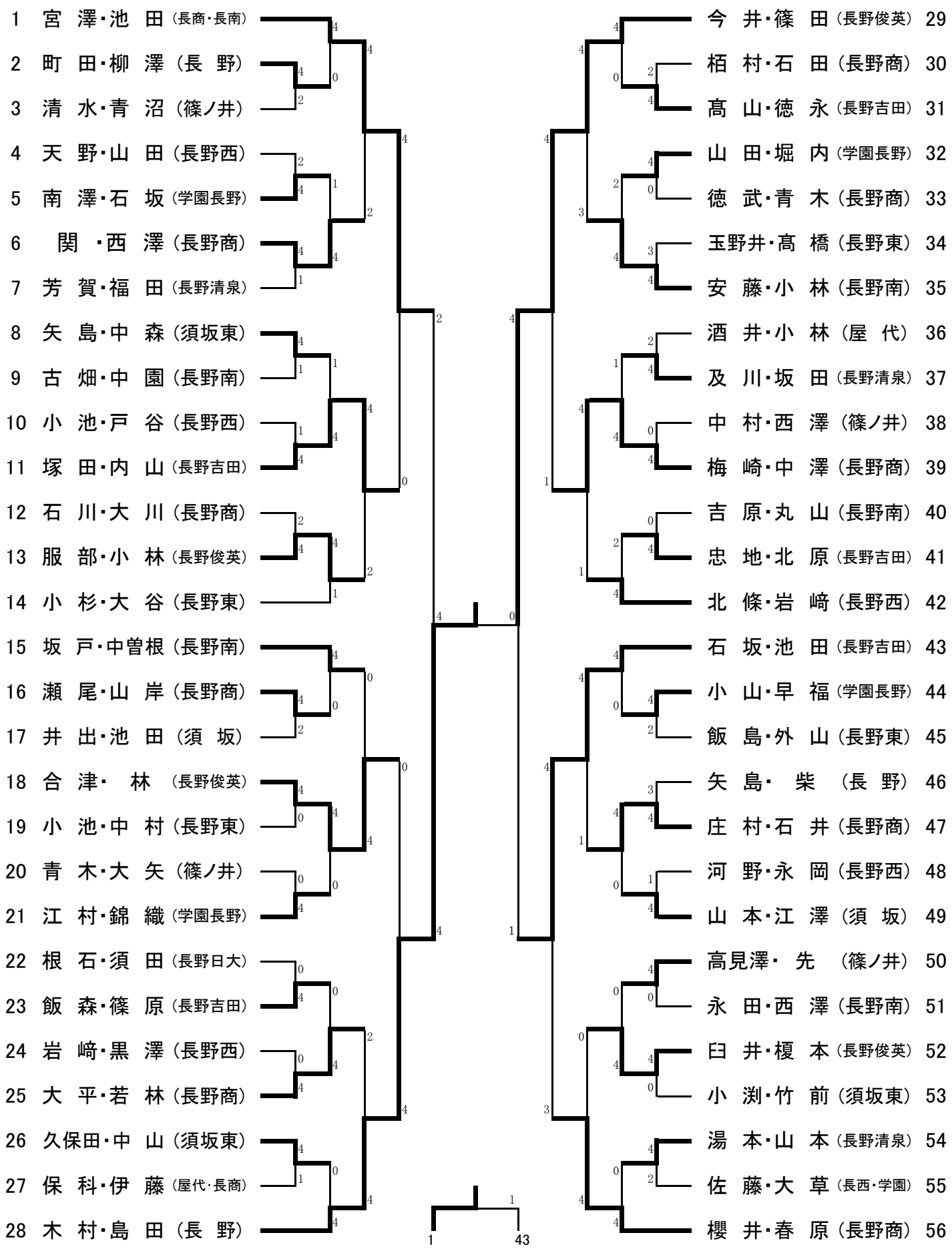
令和元年6月22日　東和田　国体2次