第62回長野市選手権大会
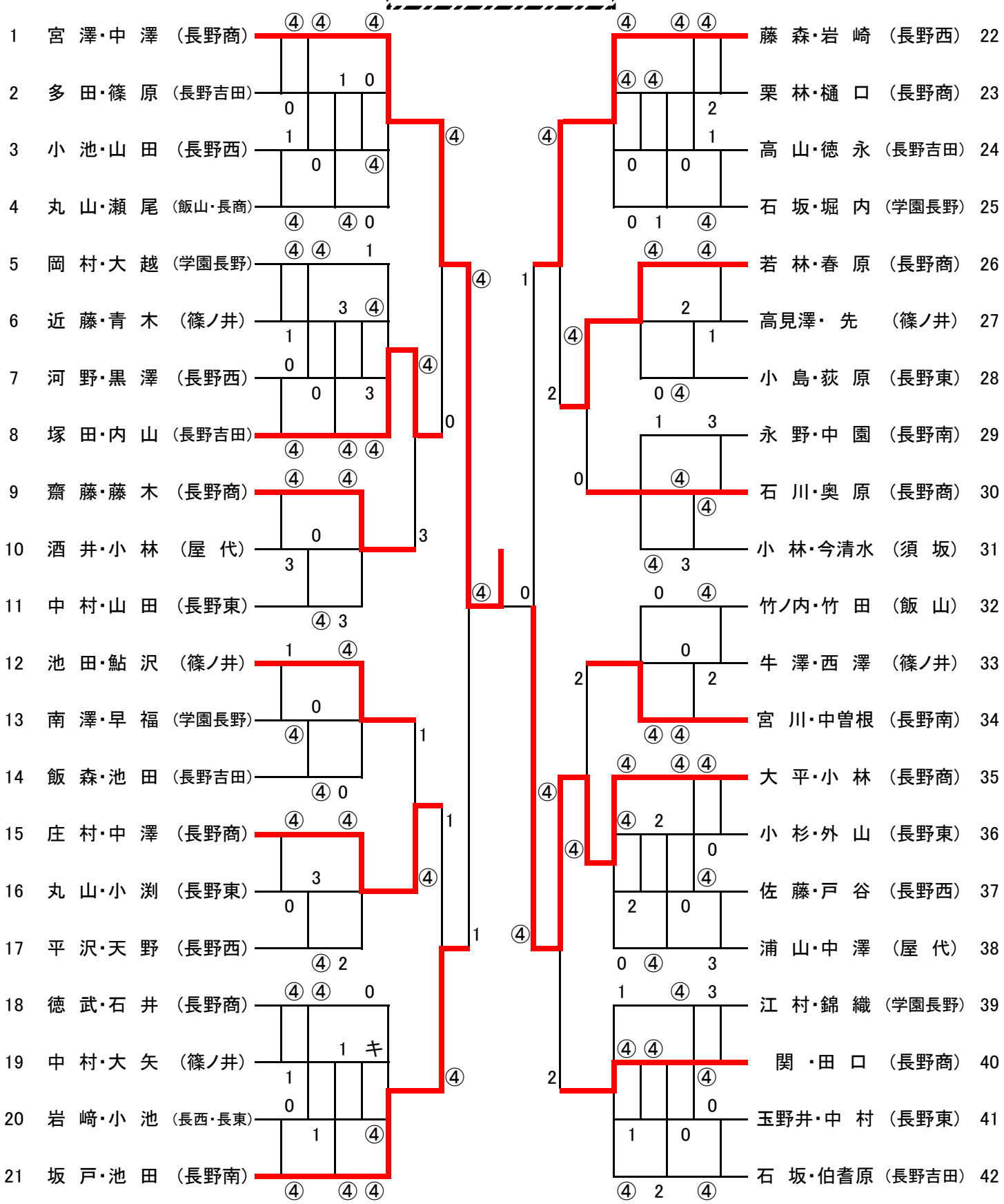
女子の部