第161回東信高等学校総合体育大会ソフトテニス競技
平成29年5月13日（土）
上田古戦場公園テニスコート

個人戦（男子）

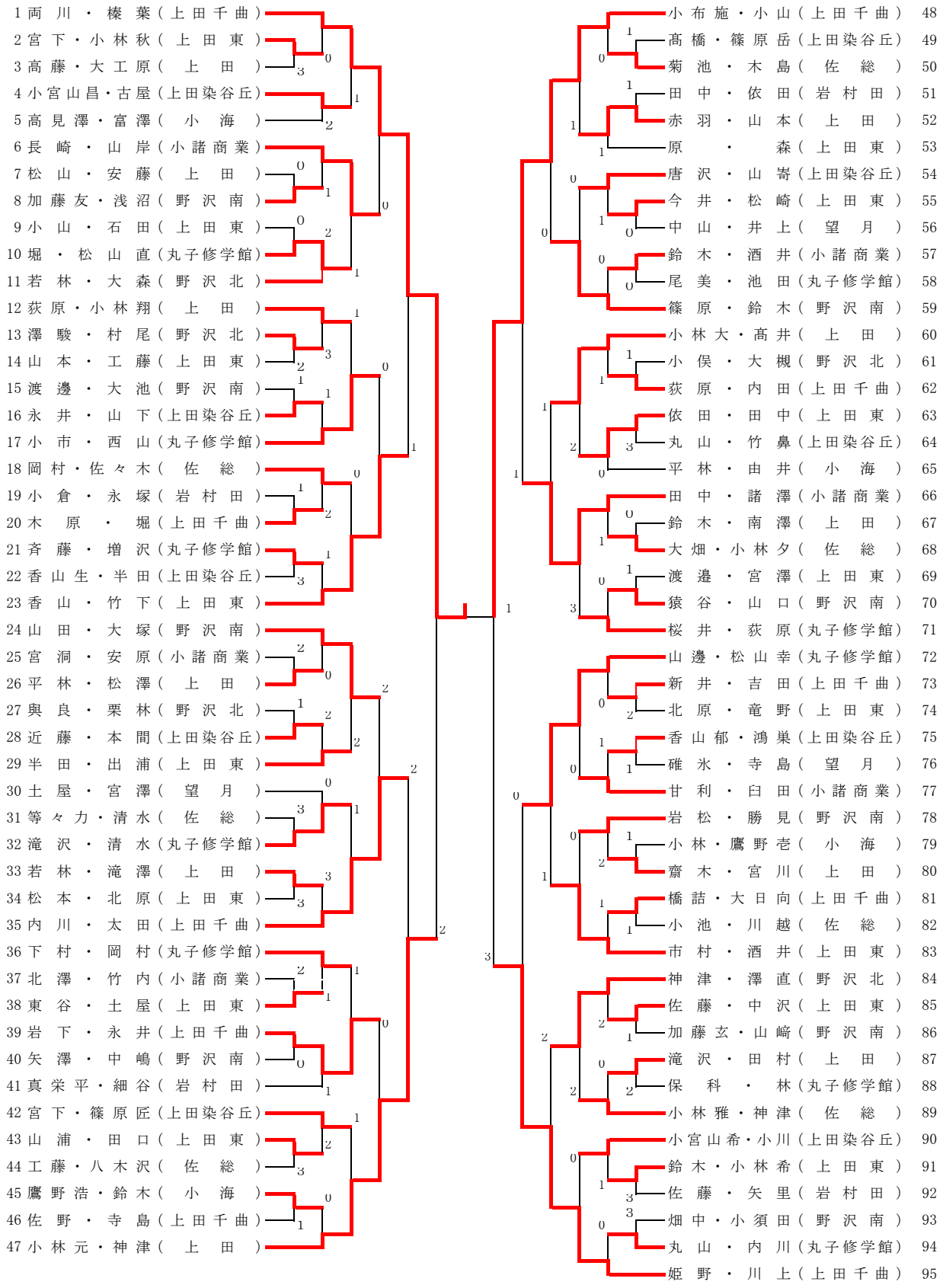

《3位決定戦》

［47］（小林元・神津）　1　（姫野・川上）［95］